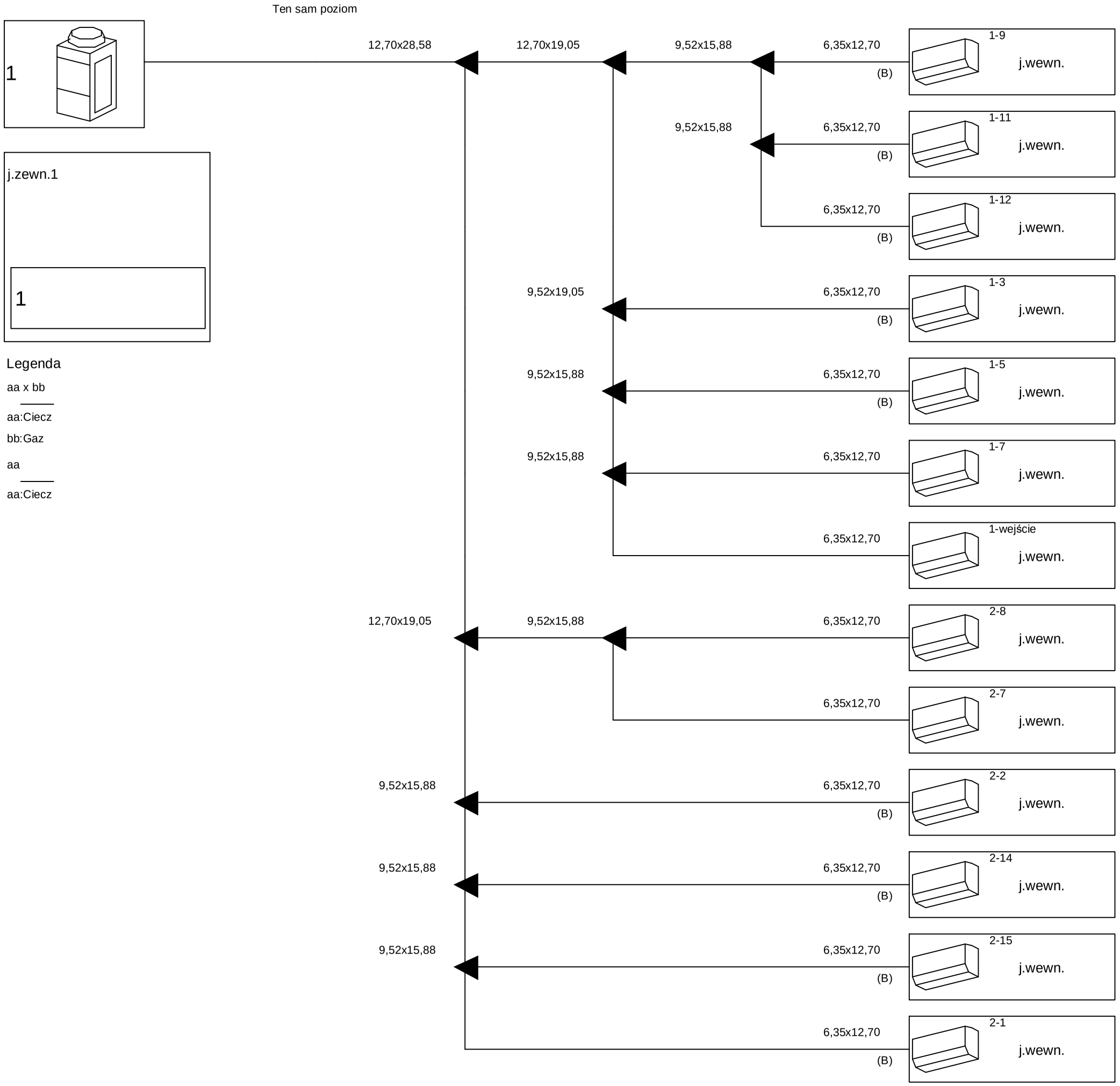

NON BOX

ARCHITEKT BARBARA SARNA-TYKOCKA

15-213 Białystok ul. A. Mickiewicza 7 lok. 5 tel./fax 85 6752274

PROJEKT

BIEŻĄCEJ KONSERWACJI

NAZWA OBIEKTU BUDOWLANEGO

DWÓR W KUROWIE

ADRES OBIEKTU BUDOWLANEGO	DATA
Zespół dworski w Kurowie, gmina Kobylin - Borzymy, działka nr ewid. 4/2	29.04.2022
NAZWA RYSUNKU	SKALA
Schemat instalacji klimatyzacji	%
BRANŻA SANITARNA	AUTOR
Mgr inż. Grażyna Sykała BŁ/24/87 BŁ/283/89	
NUMER RYSUNKU	S4